Zu verwendende Zylinderstifte:
DIN6325 ∅6 h6

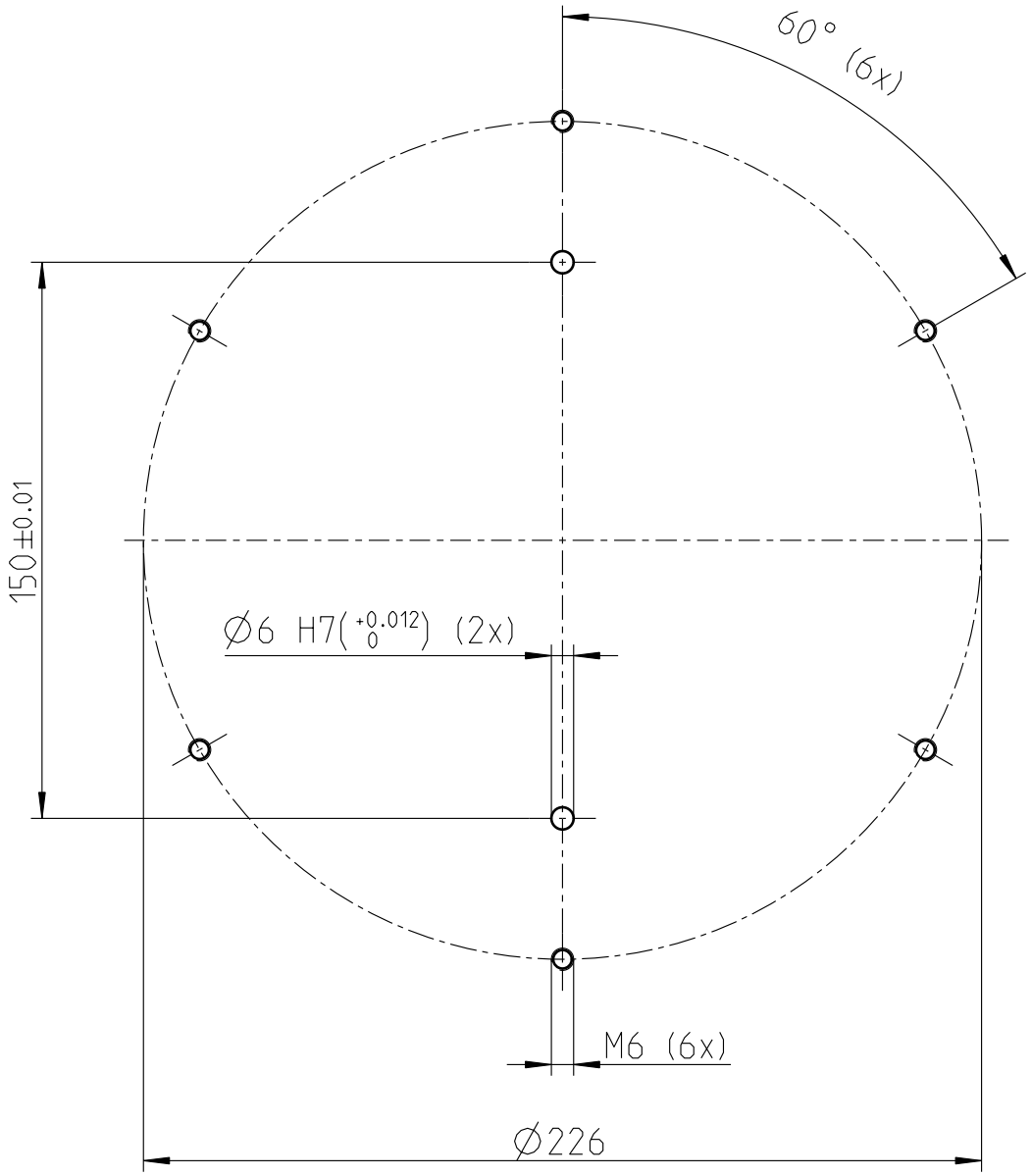

Das Eigentum und das Urheberrecht verbleibt der Firma Neuronics AG. Ohne die ausdrueckliche Genehmigung seitens Neuronics duerfen die Zeichnungen weder kopiert noch Drittpersonen zugaenglich gemacht werden. Zuwiderhandlungen verpflichten zu Schadenersatz. Alle Rechte fuer den Fall der Patenterteilung oder der Eintragung als Gebrauchsmuster vorbehalten.

Index	Aend.-Nr.	Erstellt Name	Erstellt Datum	Geprueft Name	Geprueft Datum
-	-	-	-	-	-
-	-	-	-	-	-
-	-	-	-	-	-
-	-	-	-	-	-
-	-	-	-	-	-
-	-	-	-	-	-
-	-	-	-	-	-
-	-	-	-	-	-
-	-	-	-	-	-
-	-	-	-	-	-
-	-	-	-	-	-
-	-	-	-	-	-
a	-	Germann	18.01.08	-	-

Modellname	232973
Modelltyp	PART
Ersteller	Germann
Erstelldatum	18.01.08
Zeichnungsname	232973
Zeichnungsformat	A4

Neuronics
intelligent & personal robotics

Neuronics AG
Technoparkstr. 1
CH-8005 Zuerich

Material: -	Bemerkung	Massstab: 1:2	Gewicht: 9.998 kg
Oberflaeche: ISO 1302, Oberflaeche frei von Kratzern	Oberflaechenbehandlung	Kanten: +0.1 -0.2 / +0.2 -0.1	Nicht tol. Masse: Allg.Tol. ISO 2768 - mK
Benennung: **Lochbild Controlbox intern**			Projektion ISO E
Projekt: **Katana**			Blatt 1 von 1
Zeichnungsnummer: **232973**			Index: **a**