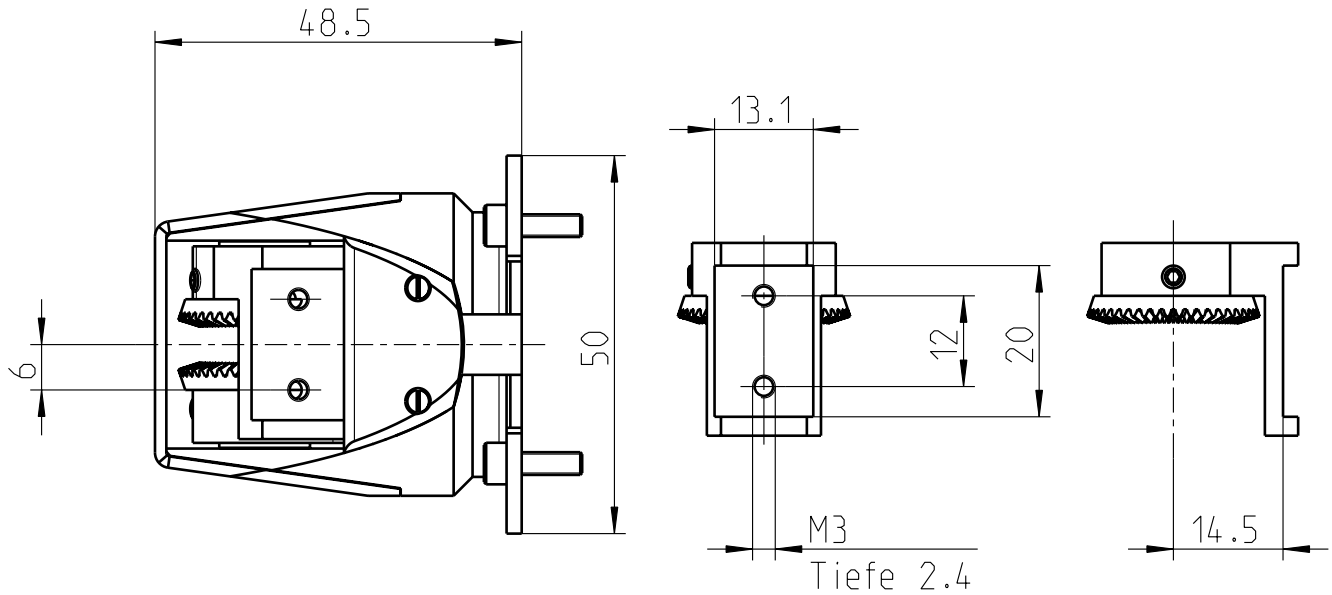

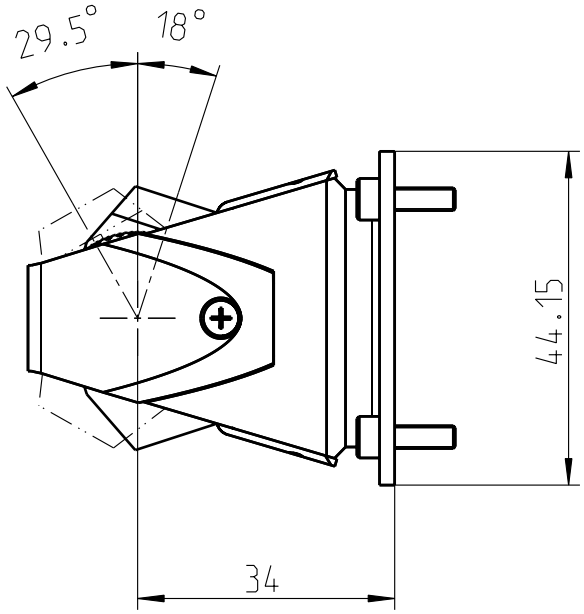

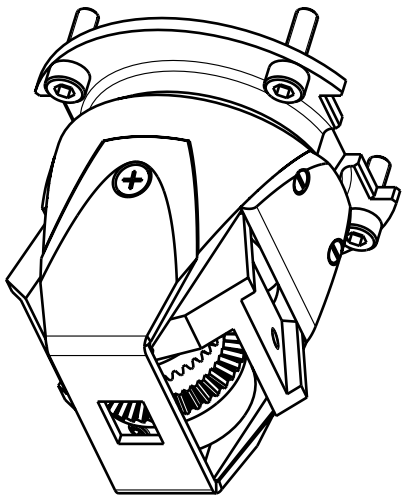

Die Winkelangaben stimmen nur fuer
den Greifergrundkoerper ohne Finger!

Fuer Winkelangaben inkl. Finger gelten
die Zeichnungen 233380 resp. 233387

Das Eigentum und das Urheberrecht verbleibt der Firma Neuronics AG. Ohne die ausdrueckliche Genehmigung seitens Neuronics duerfen die Zeichnungen weder kopiert noch Drittpersonen zugaenglich gemacht werden. Zuwiderhandlungen verpflichten zu Schadenersatz. Alle Rechte fuer den Fall der Patenterteilung oder der Eintragung als Gebrauchsmuster vorbehalten.

Index	Aend.-Nr.	Erstellt Name	Erstellt Datum	Geprueft Name	Geprueft Datum
-	-	-	-	-	-
-	-	-	-	-	-
-	-	-	-	-	-
-	-	-	-	-	-
-	-	-	-	-	-
-	-	-	-	-	-
-	-	-	-	-	-
-	-	-	-	-	-
-	-	-	-	-	-
-	-	-	-	-	-
-	-	-	-	-	-
-	-	-	-	-	-
a	-	Germann	17.03.08	-	-

Modellname	233388
Modelltyp	ASSEM
Ersteller	Germann
Erstelldatum	17.03.08
Zeichnungsname	233388
Zeichnungsformat	A4

Neuronics
intelligent & personal robotics

Neuronics AG
Technoparkstr. 1
CH-8005 Zuerich

Material: -	Bemerkung	Massstab: 1:1	Gewicht: 0.239 kg
Oberflaeche: ISO 1302, Oberflaeche frei von Kratzern	Oberflaechenbehandlung	Kanten: +0.1 -0.2 / +0.2 -0.1	Nicht tol. Masse: Allg.Tol. ISO 2768 - mK
Benennung: **Masse Greifergrundkoerper**			Projektion ISO E
Projekt: **Katana**			Blatt 1 von 1
Zeichnungsnummer: **233388**			Index: **a**